Pompa pozioma, monoblokowa odśrodkowa z wlotem osiowym. Charakterystyka pracy pompy czyni ją idealną do zastosować w systemach nawodnieniowych.

CH

Parametry techniczne:

Maksymalne ciśnienie robocze:
max 6 bar
Temperatura cieczy:
0 - 90 °C

Silnik:

2-polowy indukcyjny
1~230 - 50Hz
z zabezpieczeniem termicznym
(tylko w silnikach 1-fazowych)
3~230/400V - 50Hz
Klasa izolacji: F
Stopień ochrony: IP44

Zastosowania:

W układach podnoszenia ciśnienia wody.
W przemyśle i rolnictwie, przy hodowli zwierząt, oraz do upraw roślin, w ogrodnictwie i sadownictwie
Do nawadniania pól uprawnych i terenów zielonych.

Wykonanie materialowe:

Korpus pomp: żeliwo
Przyłącze silnika: żeliwo
Wał silnika: stal nierdzewna AISI303
Wirnik: mosiądz (CH160 - 310)
żeliwo (CH350 - 550)
Uszczelnienie mechaniczne: ceramika - grafit

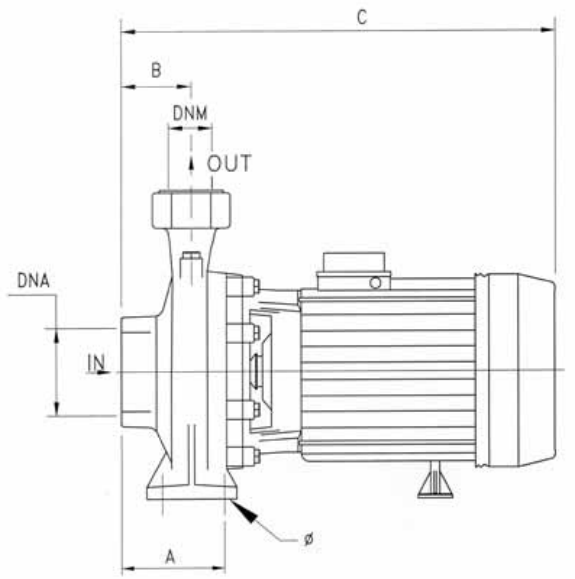

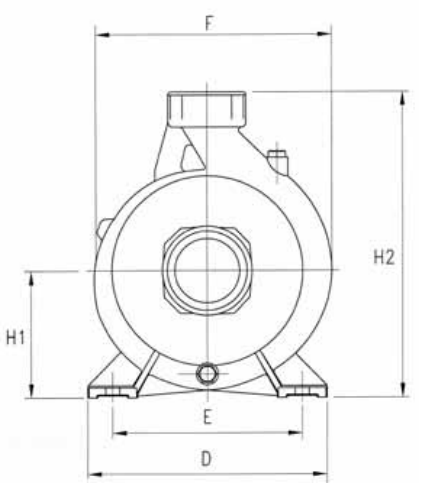

TYP	WYMIARY [mm]														Kg
	A	B	C	D	E	F	Ø	H1	H2	DNA	DNM	I	L	M	
CH 160	105	48	370	200	160	215	9.5	110	280	2″G	2″G	390	230	300	22
CH 210	105	48	370	200	160	215	9.5	110	280	2″G	2″G	390	230	300	24
CH 310	105	48	410	200	160	215	9.5	110	280	2″G	2″G	430	230	300	32
CHT 310	105	48	370	200	160	215	9.5	110	280	2″G	2″G	390	230	300	26
CH 350	105	70	425	240	190	240	14	126	306	3″ G	2″ G	460	270	360	34,5
CHT 350	105	70	385	240	190	240	14	126	306	3″ G	2″ G	400	270	360	28,5
CH 400	105	70	445	240	190	240	14	126	306	3″ G	2″ G	460	270	360	38,7
CHT 400	105	70	425	240	190	240	14	126	306	3″ G	2″ G	460	270	360	33,2
CHT 550	105	70	445	240	190	240	14	126	306	3″ G	2″ G	460	270	360	38,7

BELSAN Sp. z o.o. 04-461 Warszawa, ul.. Stężycka 9, tel./fax: (022) 673 52 17(18) email: belsan@belsan.pl

CH

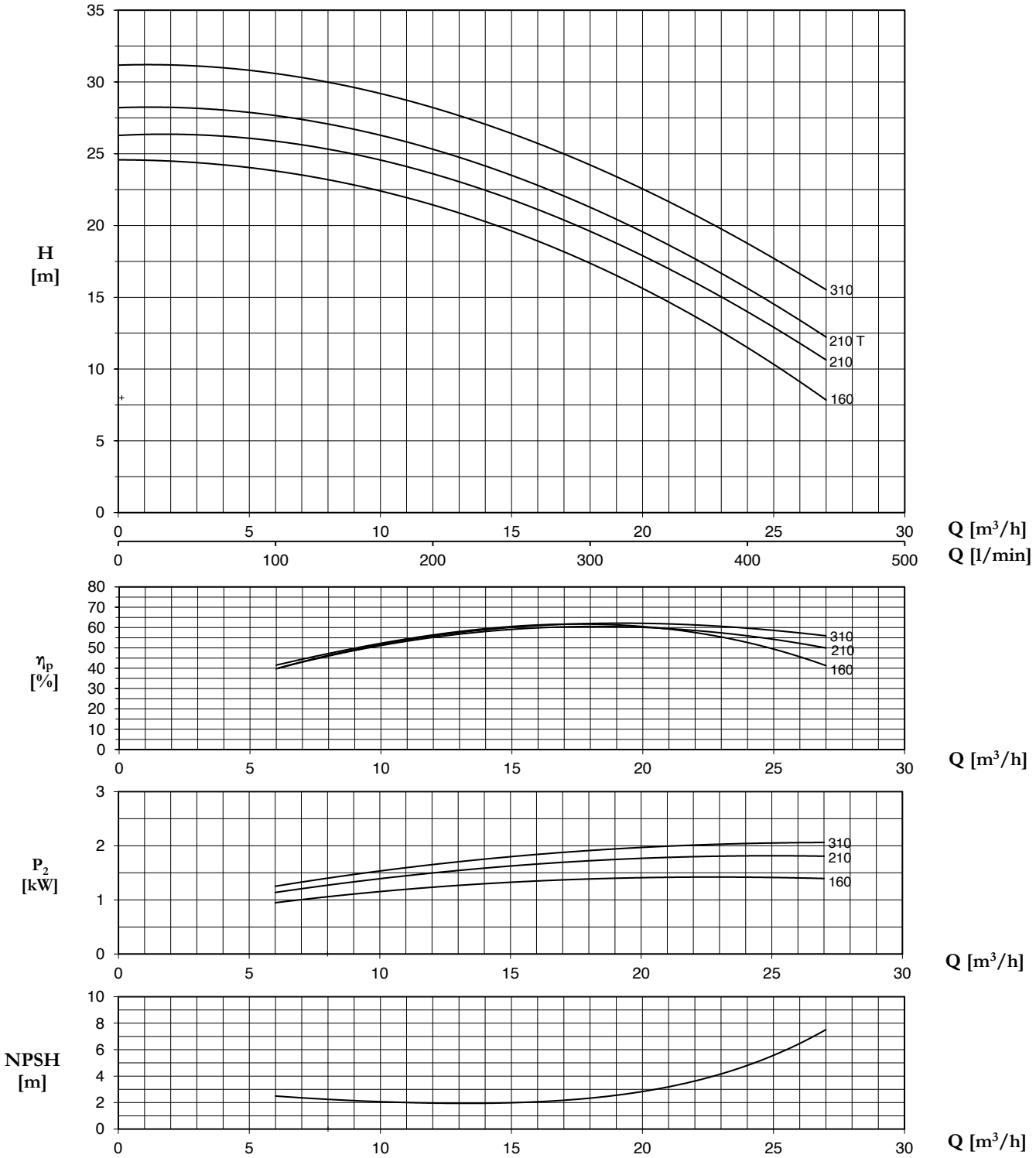

TYP		P2		P1 (kW)		PRĄD		Q (m³/h - l/min)								
1~	3~					1~	3~	0	6	9	12	15	18	21	24	27
								0	100	150	200	250	300	350	400	450
						1x230 V 50 Hz	3x400 V 50 Hz	H (m)								
		(HP)	(kW)	1~	3~											
CH 160	**CHT 160**	1,5	1,1	1,8	1,8	8,3	3,4	24,5	23,9	22,9	21,4	19,5	17,3	14,7	11,6	7,8
CH 210	**-**	2	1,5	2,1	-	10,1	-	26,3	25,9	25,0	23,6	21,7	19,6	17,1	14,1	10,6
-	**CHT 210**	2	1,5	-	2,2	-	4,7	28,2	27,6	26,7	25,3	23,5	21,3	18,6	15,6	12,2
CH 310	**CHT 310**	3	2,2	2,8	2,6	12,4	5,0	31,2	30,5	29,6	28,3	26,4	24,3	21,6	18,6	15,6

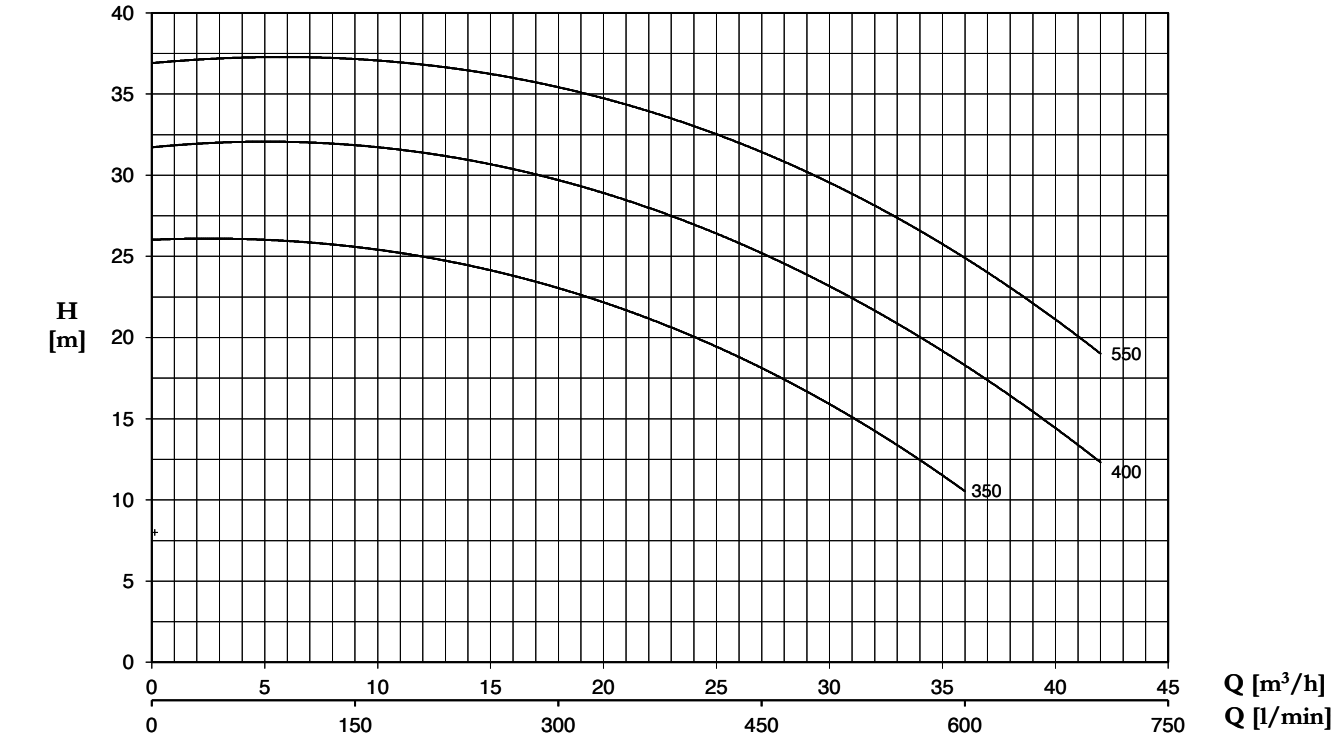

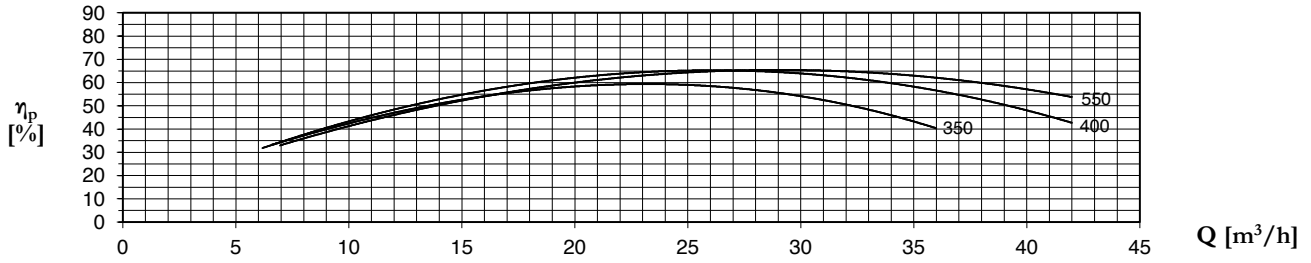

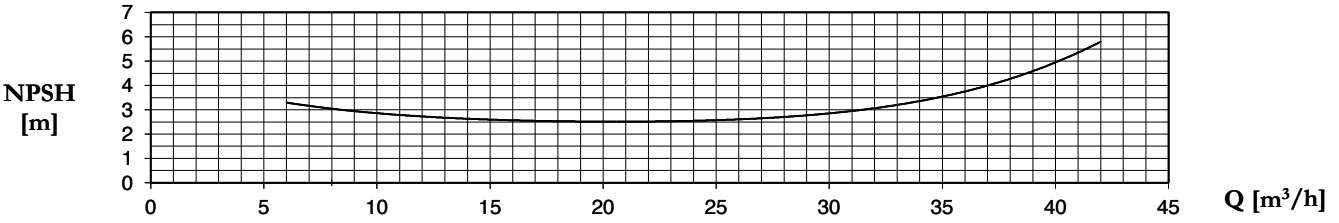

TYP		P2		P1 (kW)		PRĄD		Q (m³/h - l/min)						
1~	3~					1~	3~	6	12	18	24	30	36	42
								100	200	300	400	500	600	700
						1x230 V 50 Hz	3x400 V 50 Hz	H (m)						
		(HP)	(kW)	1~	3~									
CH 350	**CHT 350**	3	2,2	2,95	2,84	13,5	5,1	26	25	23	20	16	10,5	-
CH 400	**CHT 400**	4	3	4,6	4,2	20,5	7,6	31,8	31,6	29,7	27	23	18,4	12,3
-	**CHT 550**	5,5	4	-	5,1	-	10	37	37	35,5	33	29,4	25	19